标 记	处 数	分 区	更改文件号	签 名	日 期

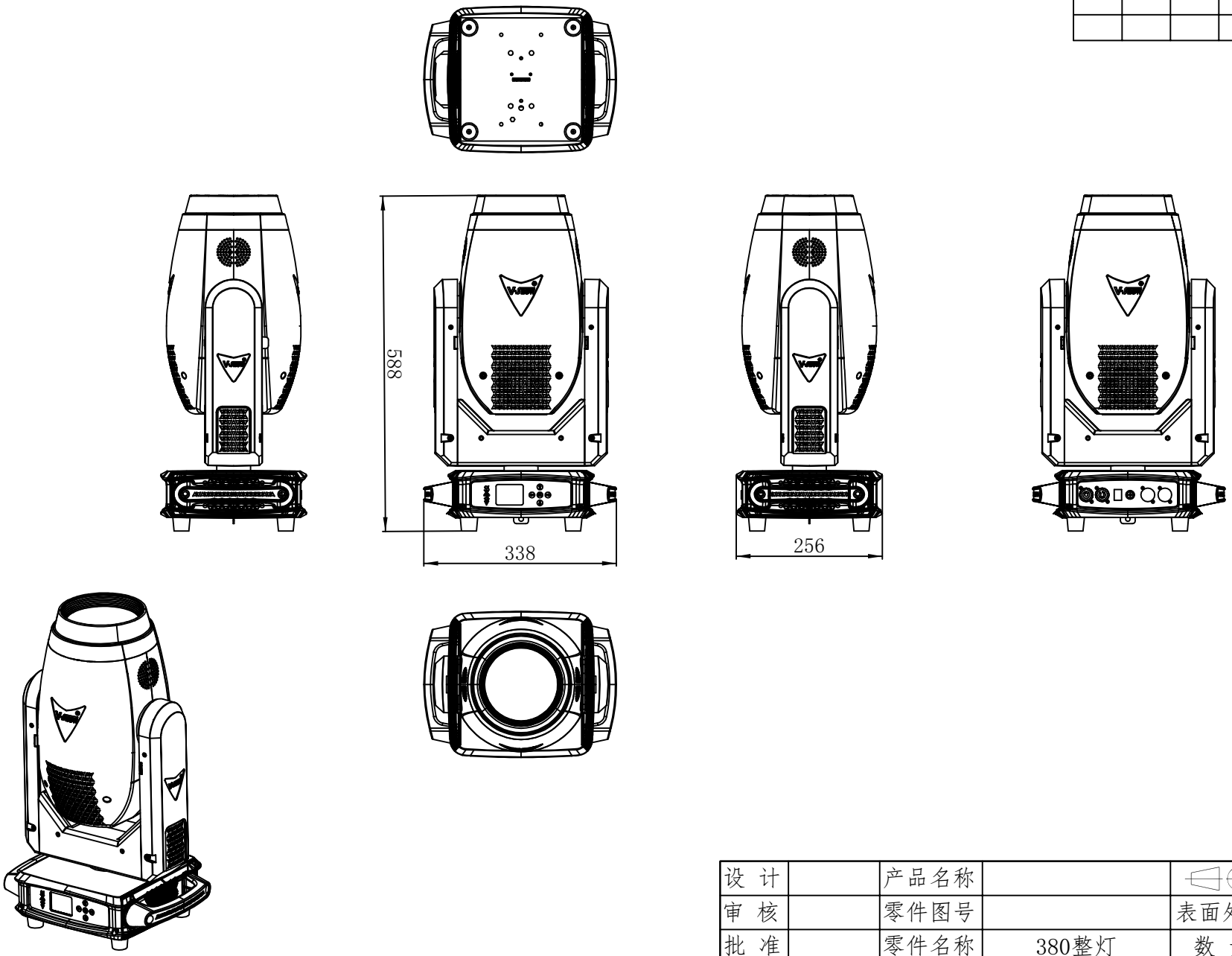

设 计		产品名称			V-SHOW	
审 核		零件图号		表面处理		
批 准		零件名称	380整灯	数 量	比例	版本
日 期		零件材料		件/台	1:1	V0
第 页 共 页		广州市秋野照明科技有限公司				